Монтажная схема ТОПАЭРО 32пр.

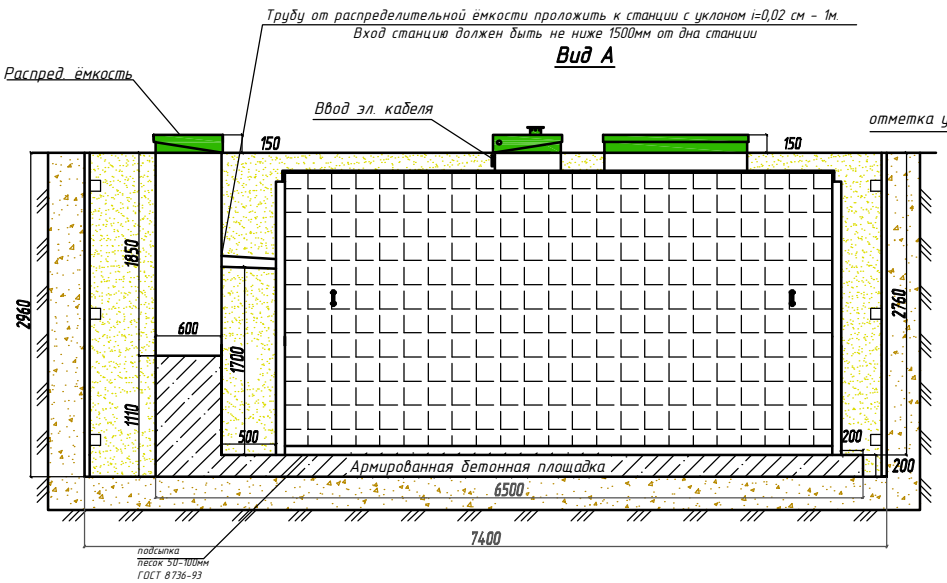

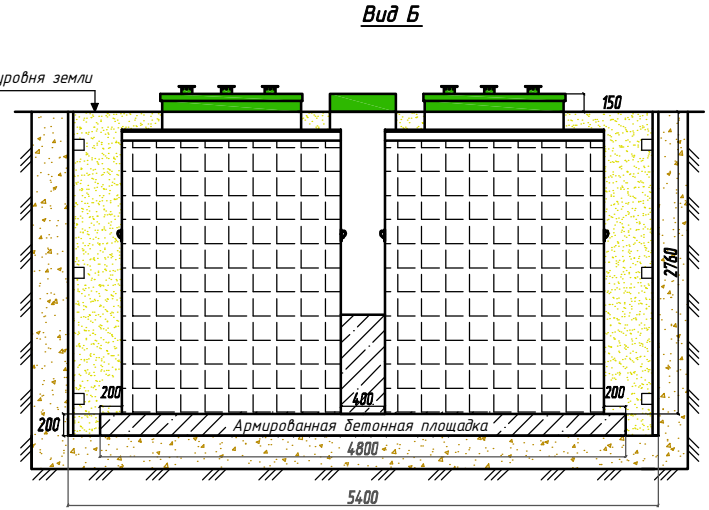

Габаритные размеры ТОПАЭРО 32пр	
Длина	5160 мм
Ширина	4400 мм
Высота	3000 мм
Вес	3370 кг.

А - приемная камера
Б - стабилизатор активного ила
В - отстойник коридорного типа
Г - камера аэротенка
Д - вторичный успокоитель
Е - распред. ёмкость
Н - накопительная ёмкость для насоса

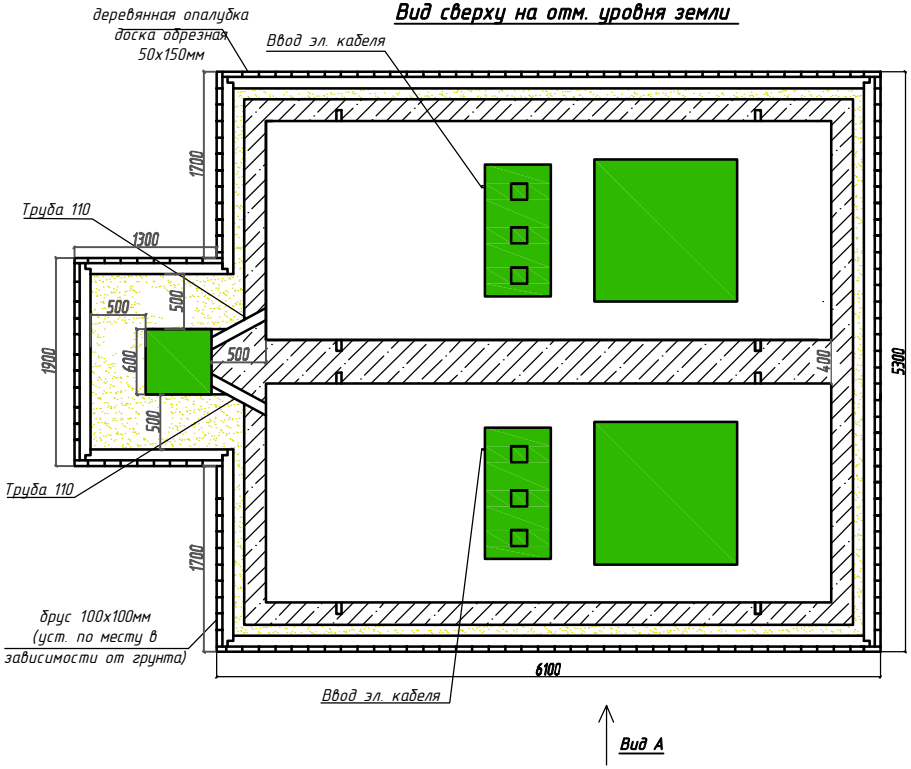

1 -варианты входа стоков (ввод трубы монтируется при ш/м, либо по желанию заказчика, в соответствии с размерами указанными на данной монтажной схеме на заводе изготовителя)
- выход чистой воды (труба Ø 32 монтируется по месту, в любую сторону по усмотрению заказчика
Монтажные и земляные работы проводить согласно СНиП 2.04.03-85 "Канализация.Наружные сети и сооружения".

Пояснение к схеме №1				
	От дна установки до нижнего края трубы		От поверхности грунта до нижнего края трубы	
	min	max	min	max
Вход сточной воды	1500	2000	760	1260
Выход чистой воды	2610	2710	50	150

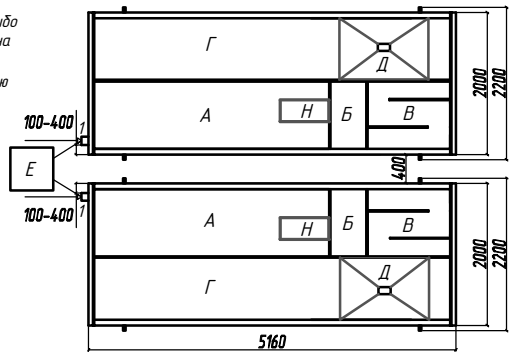

Вид Б

ПРИ МОНТАЖЕ ОБРАТИТЬ ОСОБОЕ ВНИМАНИЕ

Разработку котлована и монтаж станции производить при условии соблюдения правил техники безопасности проведения работ, с соблюдением требований действующей нормативной документации. Монтаж станции производить на армированную бетонную площадку с песчаной подсыпкой, станцию не подвергать ударам, обсыпку производить вместе с заливкой одновременно для компенсации внутреннего и внешнего давления.

* При определении отметки уровня земли предусмотреть будущее благоустройство участка, возможные ландшафтные работы (которые могут привести к изменению отметки уровня земли)

Перед установкой станции на фундаментную плиту произвести подсыпку - песок 50-100мм ГОСТ 8736-93

Два модуля устанавливаются на одном горизонтальном уровне, относительно друго от друга.

	Колуч	Лист	№ докум	Подпись	Дата	ООО ПО ТОПОЛ-ЭКО
Разработал	Спасюк С.А.					Локальные очистные сооружения V= 32 м³/сут
Ген.директор	Деков Д.П.					ТОПАЭРО-32пр.

стадия	лист	листов

ООО ПО ТОПОЛ-ЭКО

Согласовано:

Взам. инв. N

Подпись и дата

Инв. N подл.